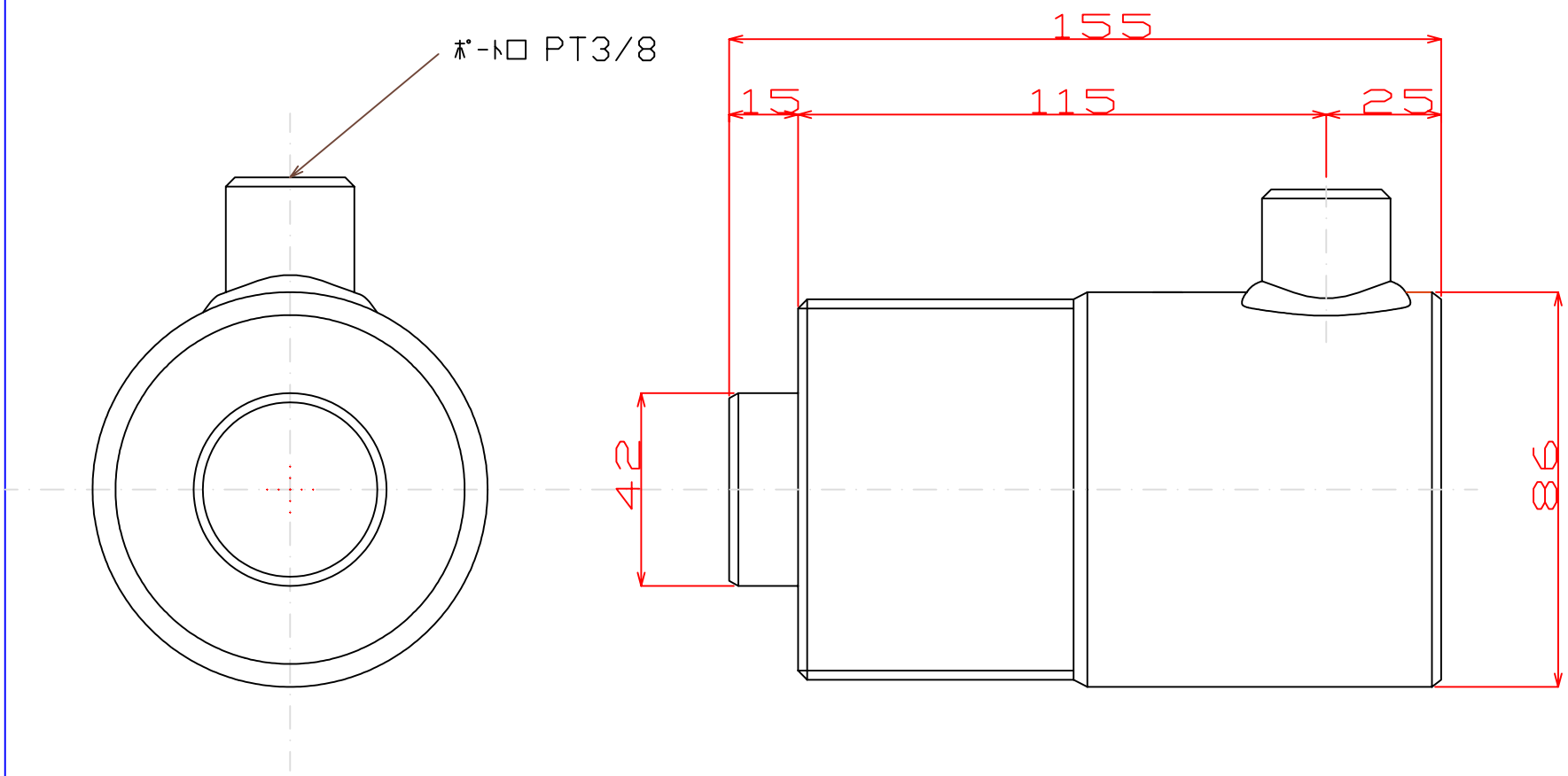

能力	20 ton											
ストローク	50 mm											
機高	155 mm											
外径	86 mm							番号	名称	数量	材質	記号
内径	65 mm											
受圧面積	33.2cm2	記号	年月日	訂正理由		訂正者		型式 SM-205				
ロット径	Φ 42 mm	審査	検図	設計	製図	尺度						
最高使用圧力	603Kg/cm2					1：2		設計年月日	重量			
重量	約8 Kg				菊池			94,9,30				

株式会社　関東油機サービス