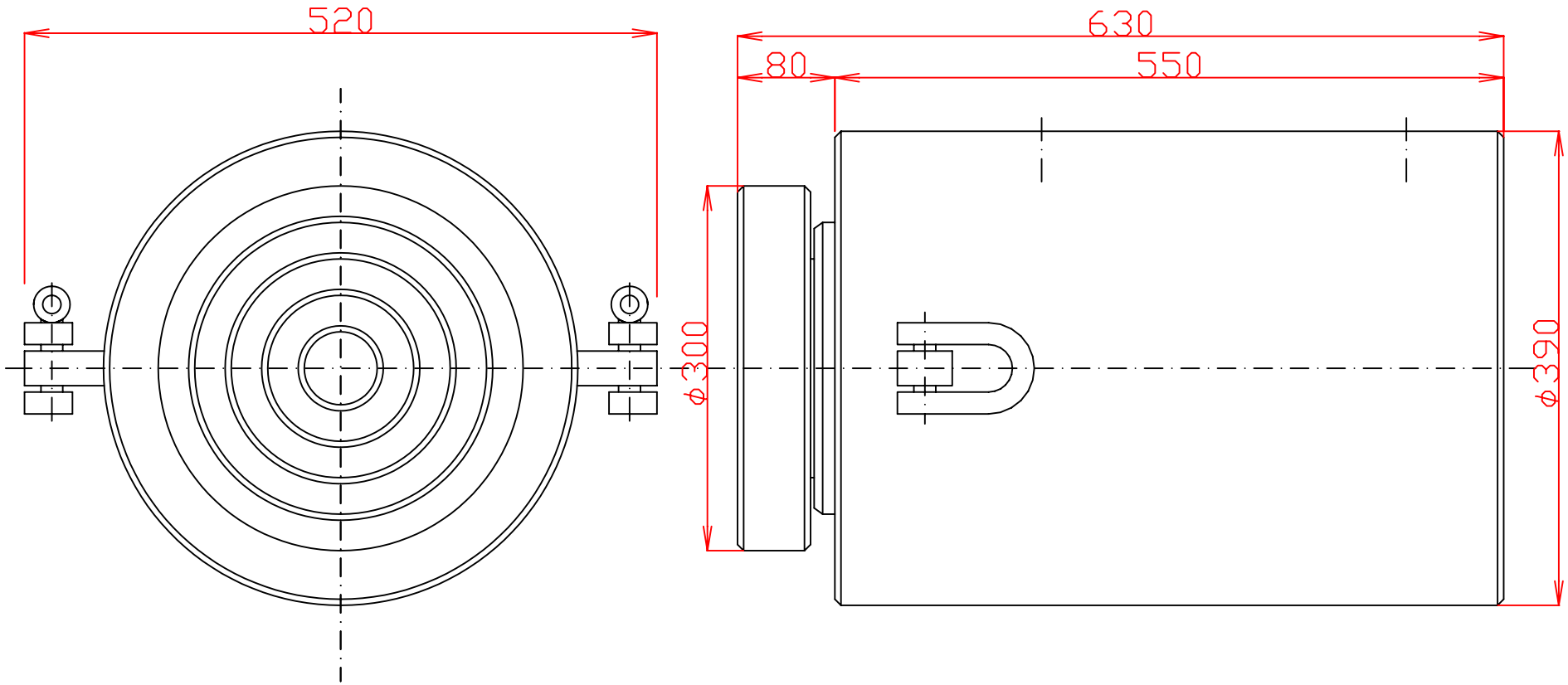

仕 様

能　　力	500 TON
機　　高	630 mm
ストローク	220 mm
使用圧力	685 kgf/cm²
受圧面積	730.6 cm²
ピストン径	305 mm
重　　量約	464 kg

名称	500t220st油圧ジャッキ HM-50022
尺度 1:5	図番

株式会社　関東油機サービス